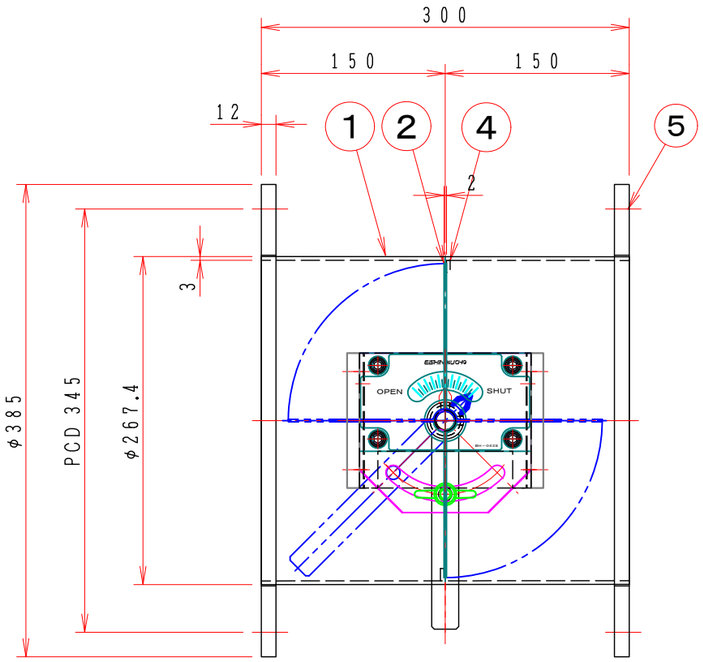

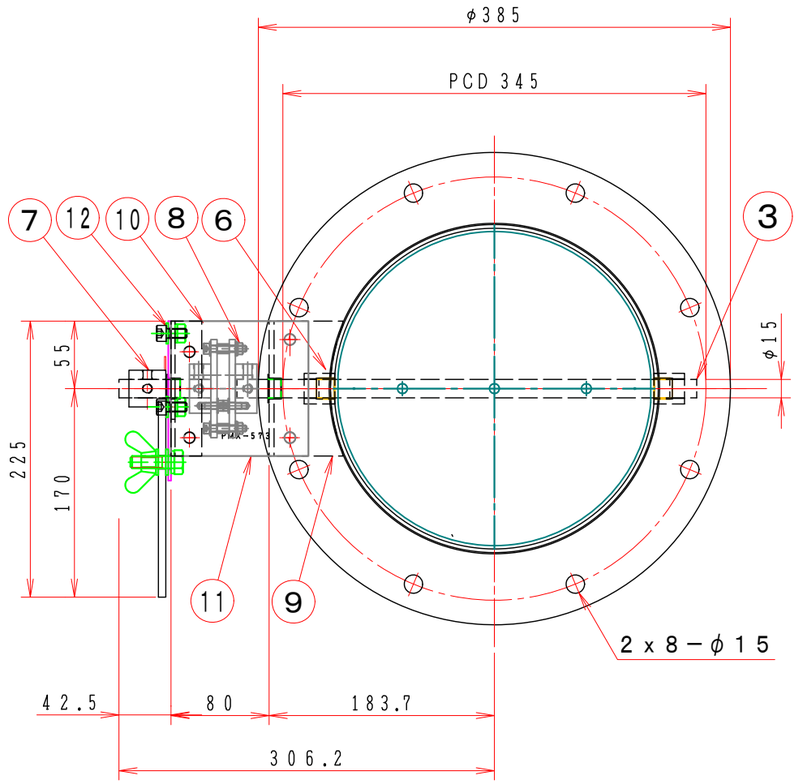

注記

図中の寸法については現場調査及び機器設計等の進捗にともなって変更することがある。

No	部品名称 TITLE	数量 QTY	備考（規格・寸法）(DIMENSIONS)
15			
14			
13			
12	ドライブッシュ	2	LFZF15−10
11	断熱接続板	2	PGX−595 10t
10	ハンドル取付金具	1	SPC 3.2t
9	取付基台	1	SUS−304 4.0t
8	耐熱カップリング	1	C−801515L PGX−595
7	手動ハンドル	1	BH−043S SS400
6	シャフトボス	2	B20215XU
5	フランジ	1	JIS−5K SUS304 10t
4	羽根当て	1	SUS−304 3x10
3	シャフト	1	SUS304 φ15 センターレス
2	可動羽根	1	SUS−304 2.0t
1	ダンパー本体	1	MD−250A SUS−304 3.0t

特　記

1．板フランジとケーシング接合部の内面は全溶接、外側は点付溶接。

2．内外面仕上げは酸洗いとする。

3．本図ダンパーの使用範囲は下記の通です。　外径寸法はインチサイズ（鋼管サイズ）です。

静圧：±2．0KPa以下　風速：20m／s以下　温度：−10〜200℃以下

☆　操作ハンドル部はSS（メッキ）製です、ステンレス製は別途お問い合せ下さい。

回数 REV.MARK	年月日 DATE	承認 APPROVED BY	変更者 REVISED BY	記事 CONTENTS

変更 REVISIONS

尺度 SCALE

単位 UNITS

承認 APPROVED BY

検図 CHECKED BY

設計 DESIGNED BY

製図 DRAWN BY Takeda SEP. 10. 2020

名称 TITLE

バタフライ・ダンパー

EBPLF−250A−EHU

（SUS）

栄進空調株式会社
EISHIN KUCHO CO., LTD.

EBPLF−250A−EHU

01/10

変更回数 REV.MARK 02

M/#　O/#　工事番号 JOB No.

図面番号 DRAWING NO.